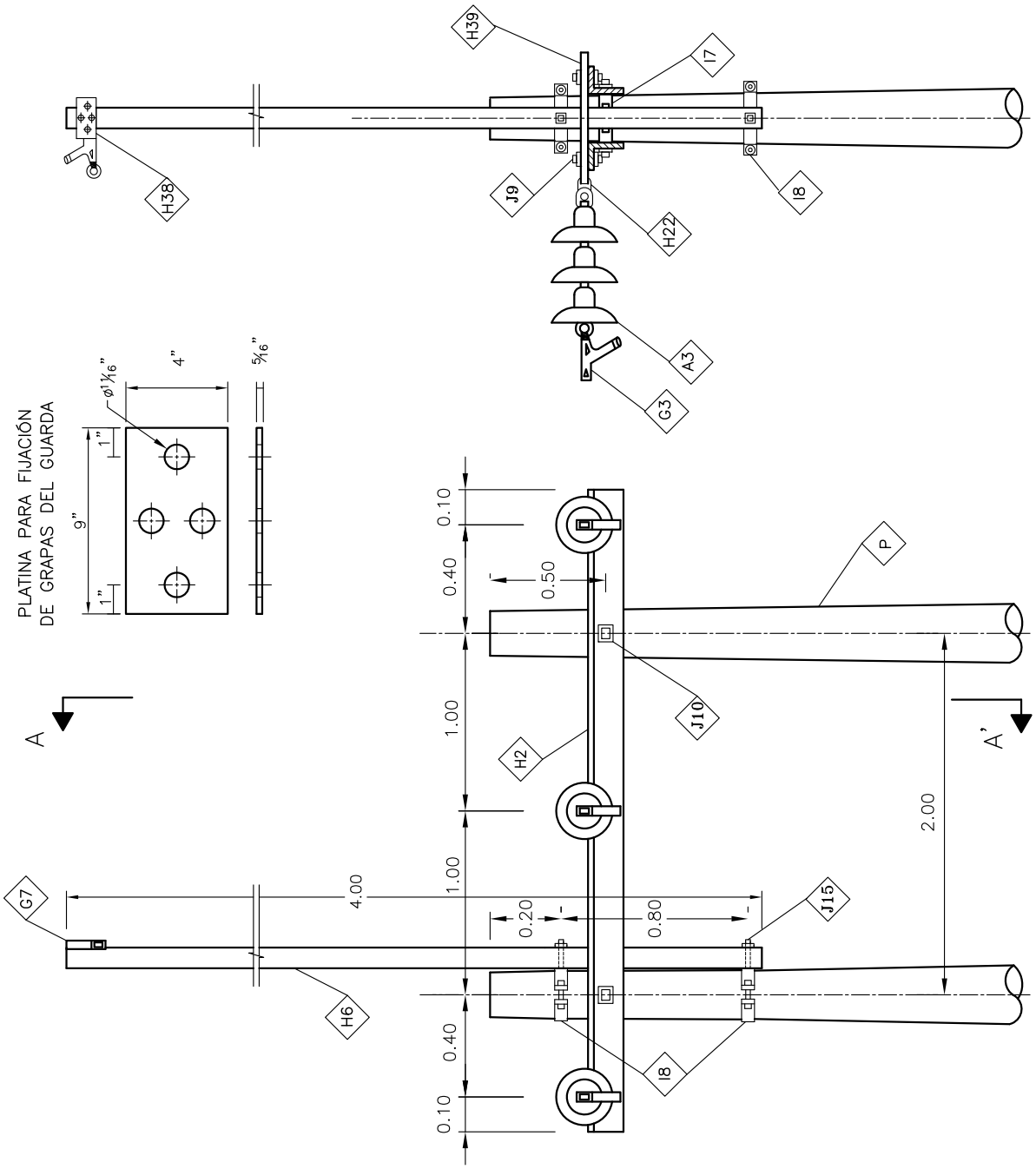

EMPRESA DE ENERGÍA DEL QUINDÍO S.A. E.S.P.

HACHE EN RETENCIÓN SENCILLA A 33 kV

NORMA EDEQ

ELABORÓ:	REVISÓ:	APROBÓ:	FECHA:
Convenio EDEQ – UTP			Febrero de 2009